RAMPFÄSTE LÅGT FIXPOINTS

Art.no: 14-PGLD2

Rampfäste med låg profil för fordon med fixpoints. Passar varningsljusramperna Federal P2000/P3000/P4000/Aurum, Tärnö och Vinga, Landsort och Utö. CC mått rampinfästning 95 mm. Passar bl.a. Citroen Nemo, Ford Connect/Focus/Tourneo Custom/Transit/Transit Chassi/Transit Custom/Transit Minibus/Transit Skåp, Iveco Daily, Jeep Wrangler, MB Sprinter/Viano/Vito, Opel Movano, Peugeot Bipper, Renault Master, VW Amarok/Crafter, VW Transporter T5/T6.

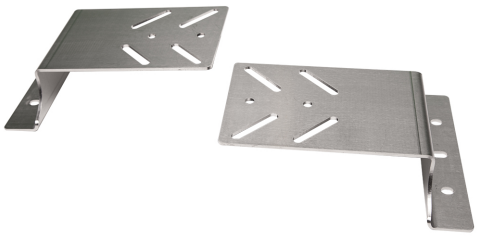

Technical information
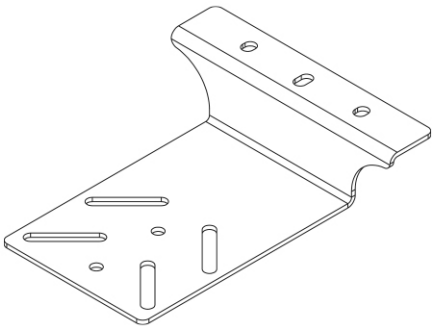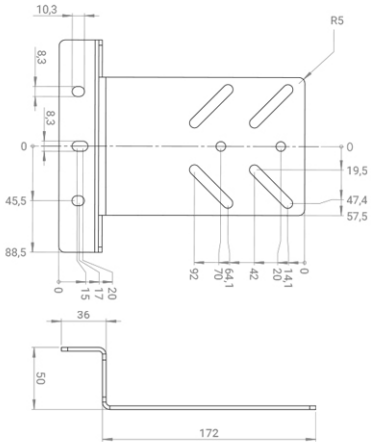
Rows	Single row
Weight (kg)	1.400000