BACKLJUS R148 ADR 35W 1800LM

Art.nr: 18-22851-WFL

Arbetsbelysning och backlampa för tuffa miljöer som ger 1800 faktiska lumen, 35W. Lampan har ett vitt och kraftfullt närljus med mycket bred ljusbild utan mörka fält. Lampan är ADR-godkänd och godkänd enligt högsta EMC normen CISPR25:5, vilket innebär att den inte stör andra produkter som exempelvis radioapparater. E-godkänd som backlampa enligt ECE R23/R148. Har DT-kontakt i huset, kontakten är vänd 180° för optimal dragavlastning.

Teknisk information
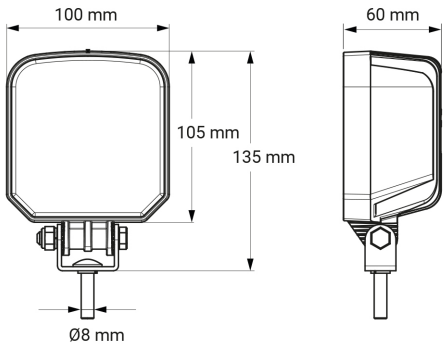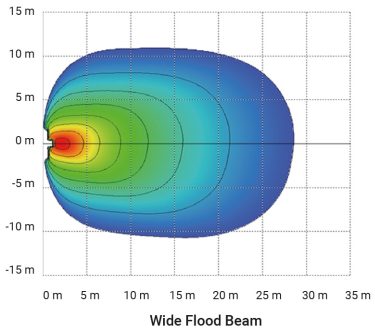
Varumärke	HBA
Spänning	12/24V
Effekt	35W
Ström	1,45 A
Teoretiska lumen	2700
Faktiska lumen	1800
Anslutning	DT-kontakt i huset
Skyddsklass	IP69K
E-godkänd	R23, R148
EMC klass	CISPR255, R10
Mått (LxHxB)	100 x 105 x 60 mm
Ljusbild	Wide Flood
Garantitid	5 år
Antal dioder	6 st
Ljuskälla	LED
ADR	ADR-godkänd
Fäste av	Rostfritt
Antal i B-pack	20 st
Vikt (kg)	0.800000