BLIXTLJUS 6 LED RÖD 12/24V

Art.nr: 14-MS6BS-RR

MS6 är E-godkänt enligt R65 och EMC godkänt. Blixtljuset är litet, bara 23 mm högt och 18 mm tjockt. Ett riktat blixtljus med extremt kraftiga lysdioder och bra sidospridning. 14-MS6E-Y3 levereras med 3 m ADR kabel, övriga MS6-varianter levereras med 3 utgående kablar på 20 cm. Blixtljuset är för planmontage med gummipackning. Som tillbehör finns en infällnadsram, ett justerbart fäste samt ett 90° L-fäste. Blixtmodulen har 6 lysdioder, är vattentät och kan monteras överallt. MS6 har 4 olika blinkmönster att välja på. Flera blixtljus kan synkroniseras, 12/24 V i samma. Finns med orange och blått ljus, klar lins. CC-mått: 120 mm

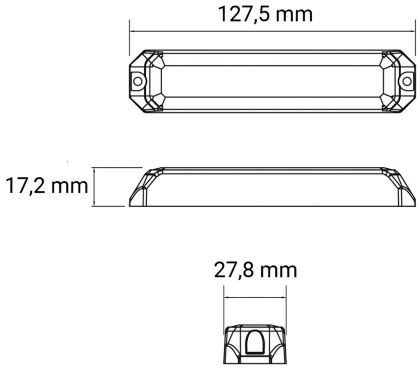

Teknisk information

Varumärke	Juluen
Spänning	12/24V
Ström	0,58 A @ 24 V
Anslutning	Utgående kabel
Skyddsklass	IP69K
E-godkänd	R65klass1XA1
EMC klass	R10
Ljusets färg	Röd
Huvens/linsens färg	Klar
Husmaterial	Aluminium
Mått (LxHxB)	128 x 28 x 17 mm
Ljuskälla	LED
Garantitid	5 år
Antal dioder	6 st
CC mått	120 mm
Huvmaterial	Polykarbonat
Rader	Enkelradig
Vikt (kg)	0.100000