INVERTER 12V 2000W

Art.nr: 22-122000

Inverterar används ofta i bilar, skåpbilar och mobila kontor för att driva 230V utrustning t ex. elverktyg, laddare och arbetsbelysning mm. Ger 12V / 2000W med två USB-uttag 5 V/2.1 A som omvandlar 12 VDC till 230 VAC, ren sinusvåg, vilket innebär att den ger samma typ av spänning som ett vanligt vägguttag. Invertern har bland annat låg- och överspänningsskydd, överlastskydd och överhettningsskydd. För kontrollpanel se artikel 22-12000.

Teknisk information
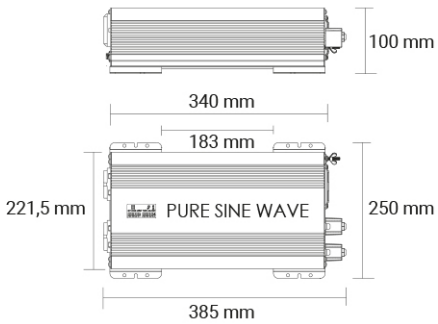
Spänning	12V
Effekt watt	2000W
Mått (LxHxB)	343 x 240 x 100 mm
Garantitid	1 år
Lasteffekt	2000 W
Vikt (kg)	5.900000