LIBRA EXTRALJUS 9” POSITION

Art.nr: 12-0815

Libra är ett runt 9" extraljus med en fantastiskt ljusbild som kombinerar både längd och bredd, 120W. Lyser med 1 lux på 469 meter. Lampan har positionsljus som finns med ett ECE R7 E-godkänt vitt ljus och ett orange stylingljus. Libra har svart hus av aluminium med ett kraftigt fäste för stabil montering. Skyddande lins i slagtålig polykarbonat.

Teknisk information
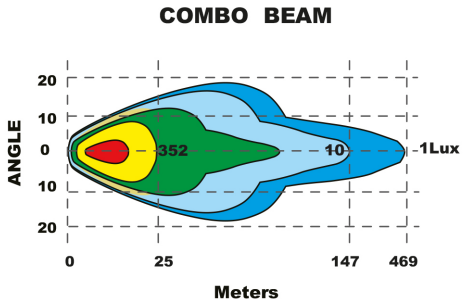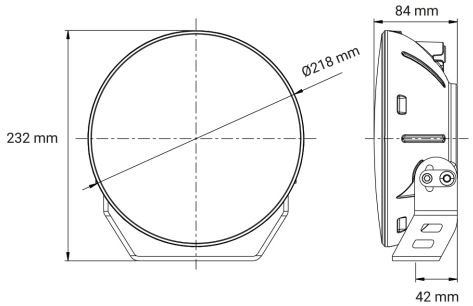
Varumärke	HBA
Lyser med 1 lux på	469 meter
Faktiska lumen	10200
Teoretiska lumen	12000
Referenstal	45
Spänning	10-30V
Ström	12V/8,9A, 24V/4,3A
EMC klass	R10
E-godkänd	R7, R112
Mått (LxHxB)	218 x 218 x 84 mm
Garantitid	3 år
Anslutning	Kort kabel med 4-polig DT-kontakt
Skyddsklass	IP69
Husmaterial	Aluminium
Ljuskälla	LED
Antal dioder	8 st
Vikt (kg)	2.200000