ARBETSBELYSNING ABL 14W 1000LM

Art.nr: 18-0187

Rund arbetsbelysning från ABL som ger 1000 lumen, 14W. Lampan har en härdad lins i glas och inbyggd temperaturkontroll som skyddar dioderna från överhettning. Effekten sänks med 25% om lampan blir varmare än +50°C vilket ökar livslängden på dioderna avsevärt. Lampan har symmetrisk ljusbild och kan monteras stående eller hängande. Skak- och vibrationstålig. Hus med inbyggd DT-kontakt.

Teknisk information
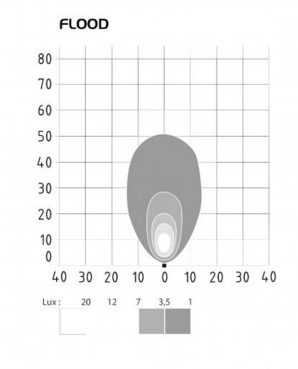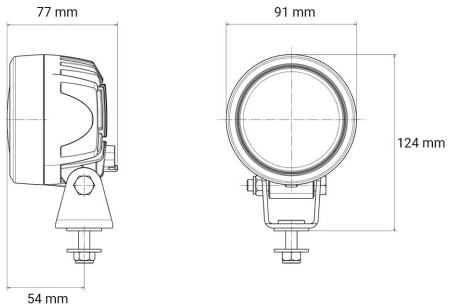
Varumärke	Abl Lights
Spänning	12/24V
Effekt	14W
Ström	0,58A/24V
Faktiska lumen	1000
Anslutning	DT-kontakt i huset
Skyddsklass	IP68
EMC klass	CISPR255
Mått (LxHxB)	Ø91 x 77 mm
Husmaterial	Aluminium
Garantitid	5 år
Antal dioder	6st
Ljuskälla	LED
Fäste av	Rostfritt
Vikt (kg)	0.550000