BLIXTLJUS XT6 BLÅ R65 12/24V

Art.nr: 14-XT6E-B

Blå blixtljus XT6 är ett mycket tunt varningsblixtljus i LED för planmontering. Bygger endast 10 mm. Varje modul har 6 st högpresterande dioder som ger ett skarpt sken. Finns som orange eller blå och är godkänd enligt ECE R65. Flera moduler kan synkroniseras, det finns 16 olika blinkmönster att välja mellan varav ett är E-godkänt.

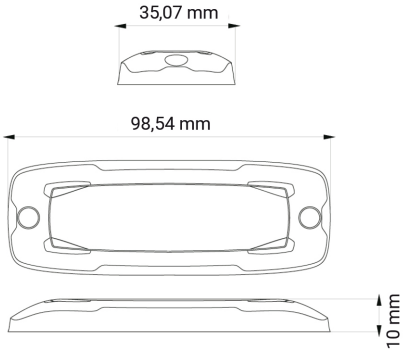

Teknisk information

Varumärke	Juluen
Spänning	12/24V
Effekt	10,6W
Ström	0,44 A @ 24 V
Anslutning	Utgående kabel
Skyddsklass	IP68
E-godkänd	R65klass1XB1
EMC klass	R10
Huvens/linsens färg	Klar
Mått (LxHxB)	99 x 35 x 10 mm
Garantitid	5 år
Antal dioder	6 st
Huvmaterial	Polykarbonat
Rader	Enkelradig
Vikt (kg)	0.100000