VARNINGSLJUS EUROROT OR PLANM 12V H21W

Art.nr: 15-75262

EUROROT är ett remdrivet varningsljus med roterande reflektor. Axel med kullager ger tyst och friktionsfri gång. H21 glödlampa i 12V. Lämpligt för entreprenadmaskiner, jordbruksmaskiner mm. För planmontage.

Teknisk information
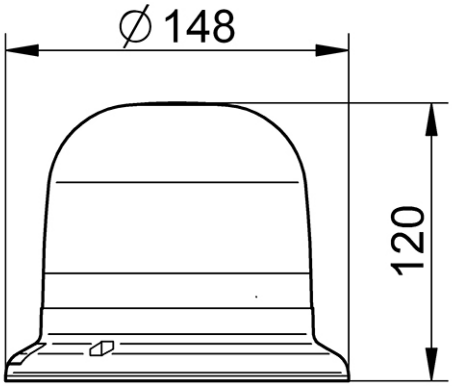
Varumärke	Sirena
Spänning	12V
Anslutning	Kabel
E-godkänd	R65
EMC klass	R10
Huvens/linsens färg	Orange
Mått (LxHxB)	Höjd: 120 mm
Diameter	148 mm
Montering	Planmontage
Ljusbild	Runtomlysande
Ljusmönster	Roterande halogen
Ljuskälla	Halogen
Garantitid	3 år
Antal i B-pack	1 st
Vikt (kg)	0.600000