SLÄPVAGNSKONTAKT 7-POL DOSA 12V

Art.nr: 16-118550

Släpvagnskontakt, plast. 7-polig dosa med skruvanslutningar, 12V. Utan dimbakljusfrånkoppling, FCO. DIN ISO 1724 (12N).

Teknisk information
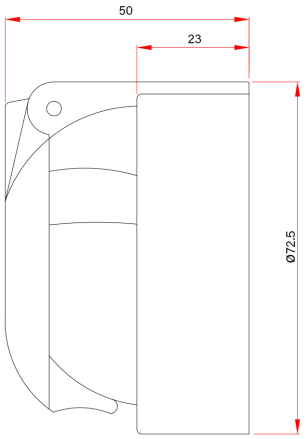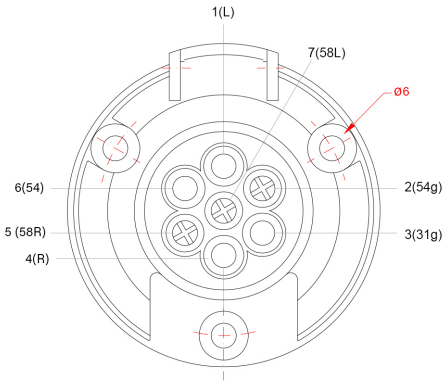
Spänning	12V
Vikt (kg)	0.100000