BATTERISTRÖMBRYTARE MARIN EU21PE J1171

Art.nr: 16-290015

Batteriströmbrytare av marine typ med löstagbart metallhandtag, enpolig. 150 A kontinuerligt. 1000 A under 5 sekunder. M10 anslutning. SAEJ1171 godkänd, RUS127 godkänd, uppfyller SBF127:10.

Teknisk information
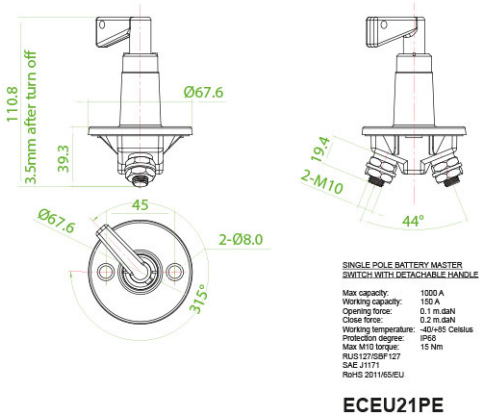
Ström	150A konternuerligt, 1000A under 5 sek
Anslutning	M10
Skyddsklass	IP68
Garantitid	1 år
Brytare	Batteribrytare
Vikt (kg)	0.300000