ARBETSBELYSNING 9W KOMPOSIT 460LM

Art.nr: 18-22846-B

En liten och kompakt LED arbetsbelysning med bra ljusspridning och 3st lysdioder på totalt 9W. Lampan har hög skyddsklass IP69K och DT-kontakt på 280 mm kabel. Godkänd enligt EMC R10. Fäste av rostfritt stål och hus av komposit.

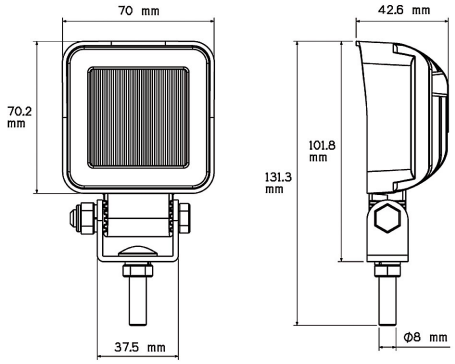

Teknisk information

Varumärke	Lucidity
Spänning	12/24V
Ström	0,3 A
Teoretiska lumen	720 lm
Faktiska lumen	460 lm
Anslutning	Utgående kabel med DT-kontakt
Skyddsklass	IP69K
EMC klass	R10
Mått (LxHxB)	70 x 70 x 43 mm
Husmaterial	Kompositplast
Ljusbild	Arbetsljusbild
Garantitid	3 år
LED effekt	3W
Antal dioder	3
Ljuskälla	LED
Fäste av	Rostfritt
Antal i B-pack	10 st
Vikt (kg)	0.300000